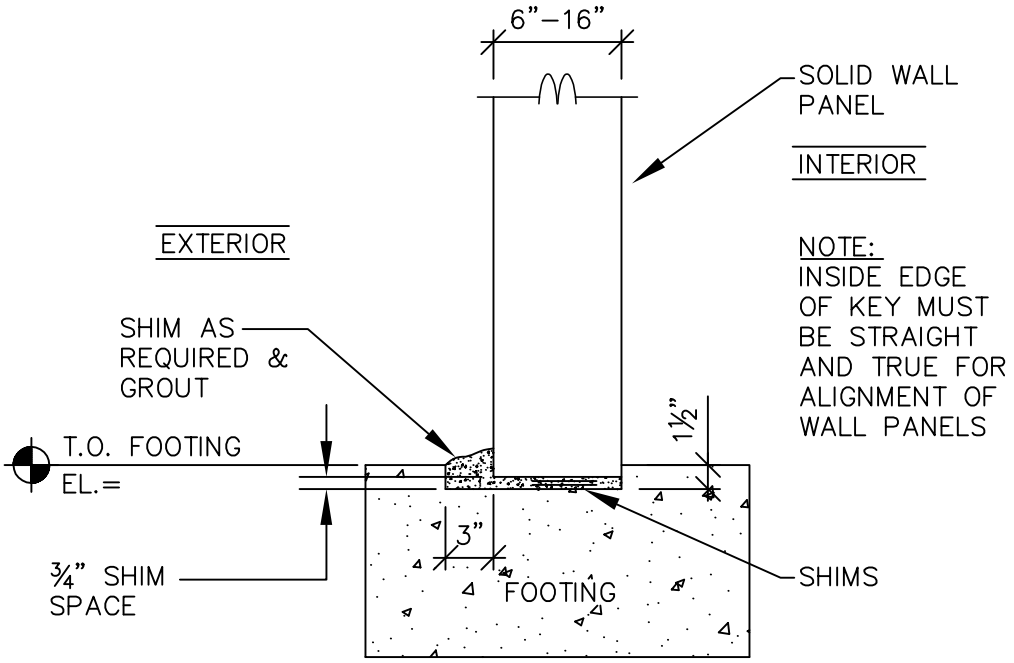

WP2

SCALE: 1" = 1'–0"